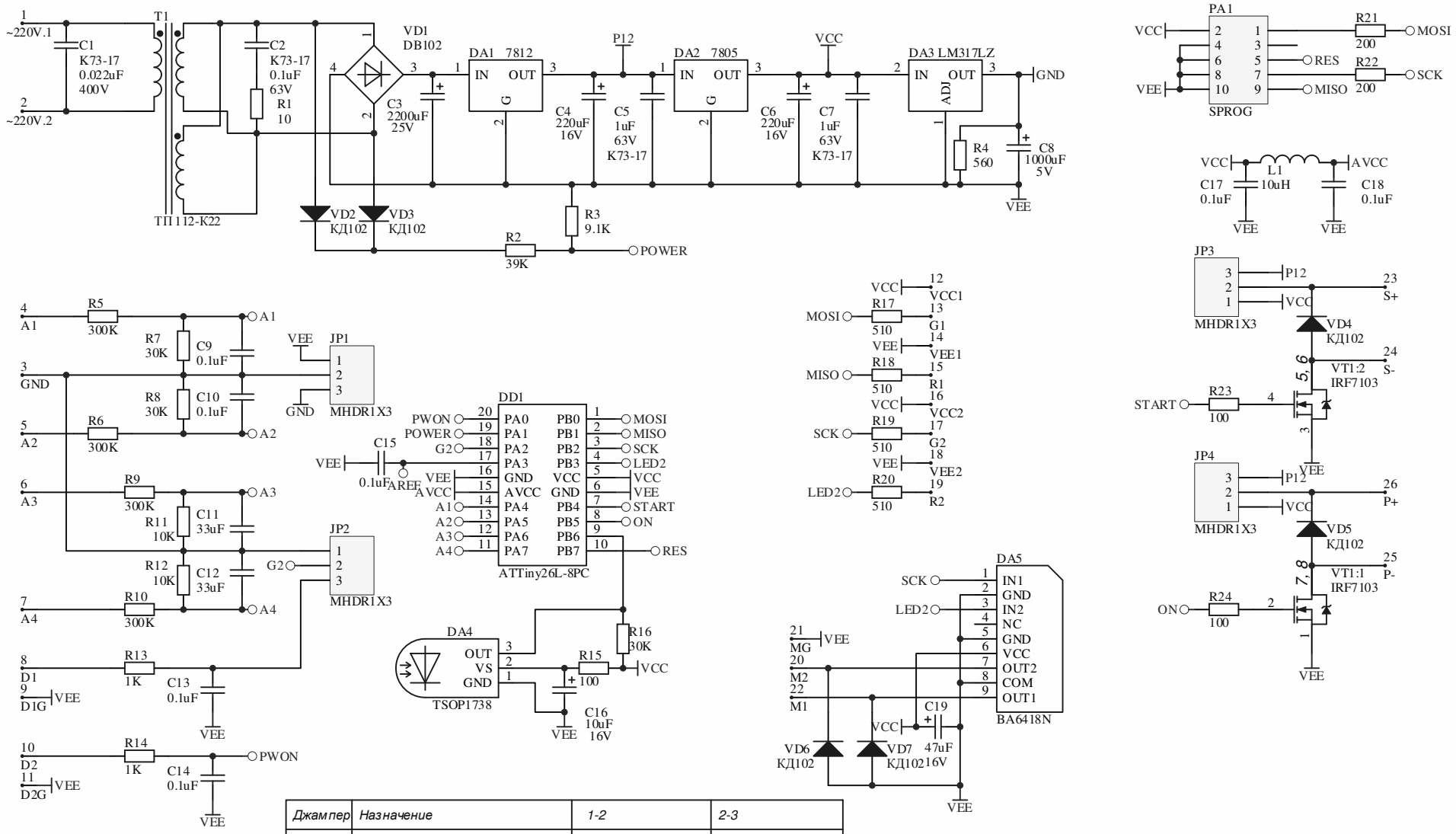

Джампер	Назначение	1-2	2-3
JP1	Привязка аналоговой земли	К цифровой	Со смещением 1.2В
JP2	Назначение входа PA2	Аналоговая земля	Вход 8
JP3	Питание реле прогрева	+5В	+12В
JP4	Питание реле включения	+5В	+12В

Title		
Size A4	Number	Revision
Date: 19.12.2008		Sheet of
File: D:\Work\..\AmpControl.SCHDOC		Drawn By: