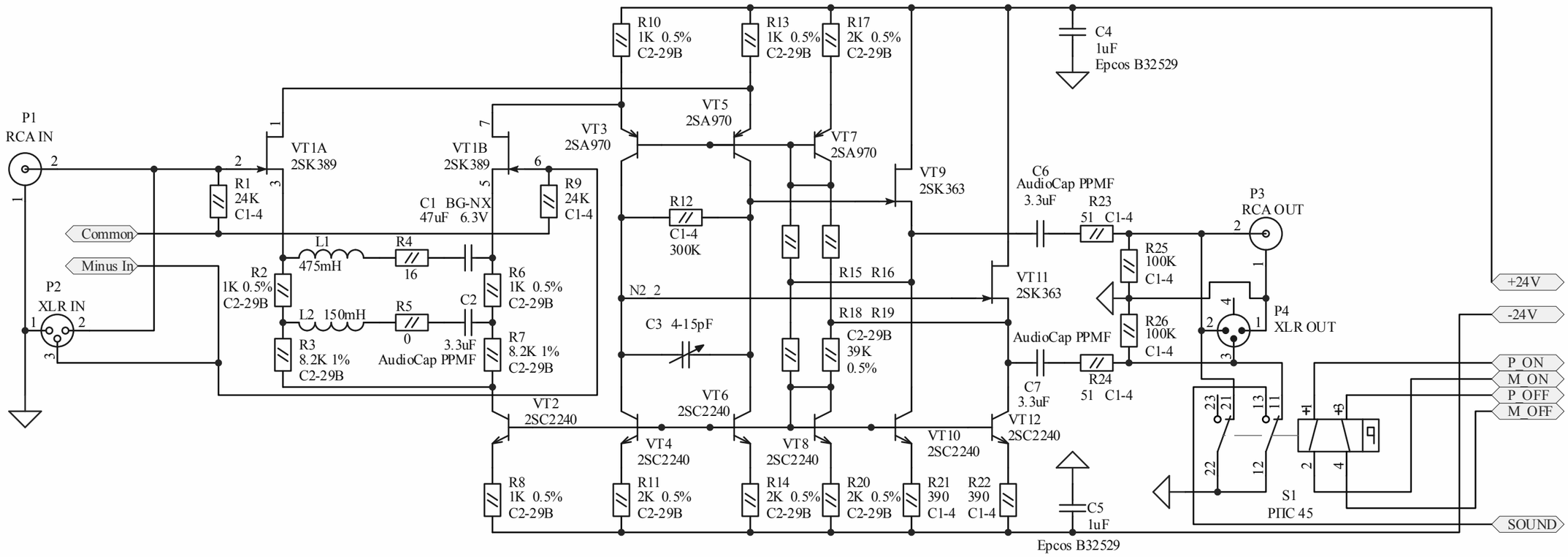

Title	Блок усилителя. Принципиальная схема.	
Size A4	Number RIAA5.01.20.03	Revision 3
Date: 26.05.2008		Sheet 1 of 1
File: D:\Work\..\Корректор инд var5_02U.SCHDOC		Drawn By: Мусатов К.В.